CAMPANAS DE PARED MODELO CPA-GC

serie roja

ALTO 770 - FONDO 1.250/1.500/1.750/2.000

GRAN CAPTACIÓN

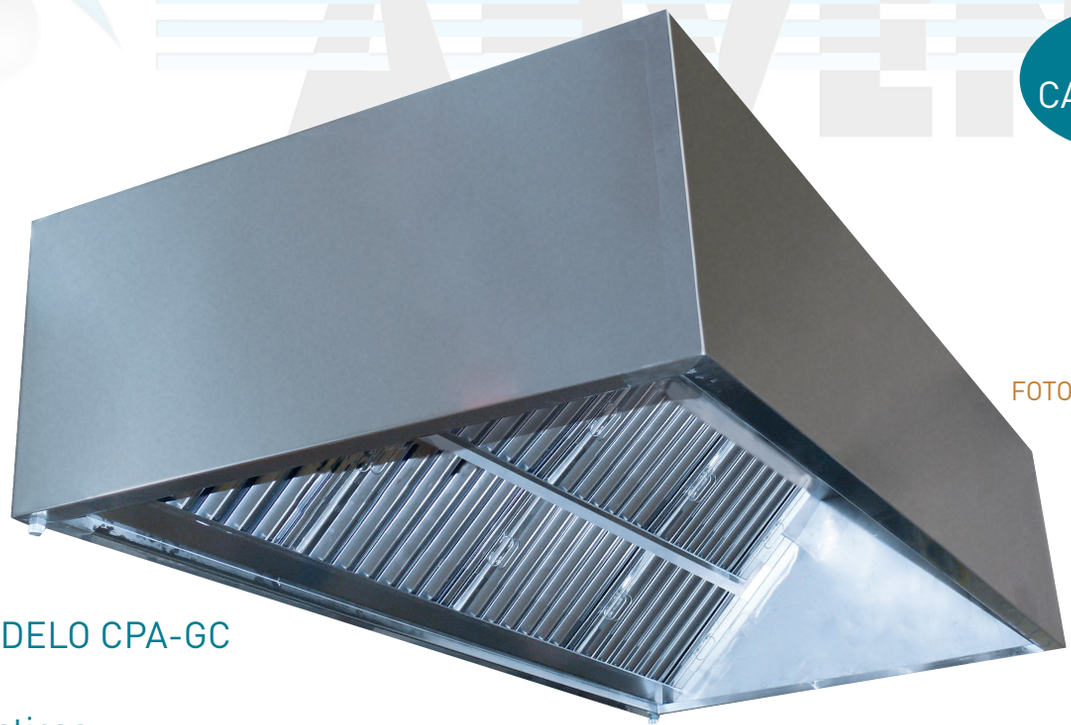

FOTO CPA-GC

MODELO CPA-GC

Características:

- Fabricadas en una pieza.
- Totalmente Soldada, lo que evita fugas o escapes por las juntas donde se acumula la grasa.
- Recoge-grasas perimetral.
- Espacio entre filtros delimitado por separadores que dotan al conjunto de una gran solidez.
- Acabados con los cantos chafados para evitar cortes.
- Fácil sistema de montaje mediante regleta de sujeción a pared.
- Canal de grasa soldada con sistema de drenaje mediante tapón metálico, que facilita su limpieza.
- Construida en Acero-Inoxidable Satinado de 1 mm, excepto cerramiento del techo y el sistema de cuelgue instalado en la parte trasera del plenum.

Opciones :

1-AGUA

Consiste en el enfriamiento de los vapores grasos y su condensación, obteniendo mayor retención de grasa, es necesario la colocación de filtros mixtos.
No es compatible con la Opcion (6) Extractor.
Disponemos de recuperadores de agua, para reducir su consumo.

4-APORTE

APORTE
Las rejillas están fabricadas en acero inoxidable y son regulables.
Con la aportación conseguimos que, en locales climatizados, el aire extraído, no sea el climatizado.
Recomendado para cocinas poco ventiladas.

2-REG.GALVA

Nos facilita una mejor extracción, al poder regular la captación de humos por filtro, esta opción es recomendable para Long. superiores a 3 mts.

5-LUMINARIA

Se compone de regletas LED, protector de policarbonato y carcasa exterior de acero inoxidable.
Se suministra sin instalación eléctrica e interruptor y el transformador tiene que ser instalado fuera de la campana.

3-EXTINCIÓN

Puede incorporar los sistemas de extinción
• ARVEN FIRE-TEX.
Sistema certificado con idoneidad técnica sobre los requisitos exigibles según reglamento de productos de la construcción 305/2011.
• ARVEN 40-F.
No cumple RD 513/2017, ni dispone de documento de evaluación técnica de idoneidad.
Los sistemas de extinción deben ser instalados, puestos en marcha, certificados y mantenidos por un instalador mantenedor autorizado según RD 513/2017.

6-EXTRACTOR

NO DISPONIBLE.

Datos técnicos y caudales recomendados CPA-GC

MODELO	Long. mm	Número Filtros	PESO				INSTALACIÓN RECOMENDADA					
							3 Caras Libres			2 Caras Libres		
			FONDO				Caudal M³/h.			Caudal M³/h.		
							Fondo		Ø Conducto	Fondo		Ø Conducto
			1.250	1.500	1.750	2.000	1.250	2.000		1.250	2.000	
CPA-GC 1085	1.085	2/2	73	83	103	113	5.544	7.861	400/450	3.614	4.772	300/350
CPA-GC 1575	1.575	3/3	94	106	137	149	6.309	8.625	400/450	4.378	5.537	350/400
CPA-GC 2065	2.065	4/4	117	130	170	186	7.073	9.390	450/500	5.143	6.301	400/400
CPA-GC 2555	2.555	5/5	139	155	204	222	7.722	10.154	450/550	5.792	7.066	400/450
CPA-GC 3050	3.050	6/6	162	180	240	259	8.602	10.919	450/550	6.672	7.830	400/450
CPA-GC 3545	3.545	7/7	186	207	275	297	9.367	11.683	500/550	7.436	8.595	450/450

* Dimensiones de los filtros 490X490X50 y 490X250X50

En el peso de la campana no están incluidas las opciones ni los filtros.

La instalación recomendada está calculada con los siguientes factores:
- 0,39 m/s de velocidad de paso de aire en la superficie de la campana.
- 1,1 metro de distancia vertical desde la parte baja del frontal de la campana hasta la superficie de las placas de la cocina.

CORTE X-Y

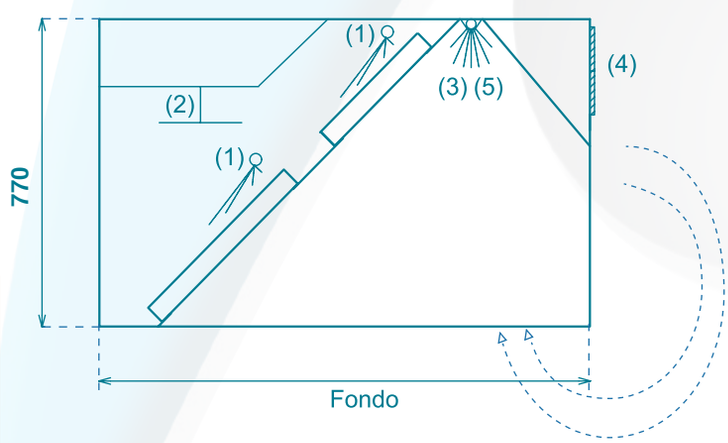

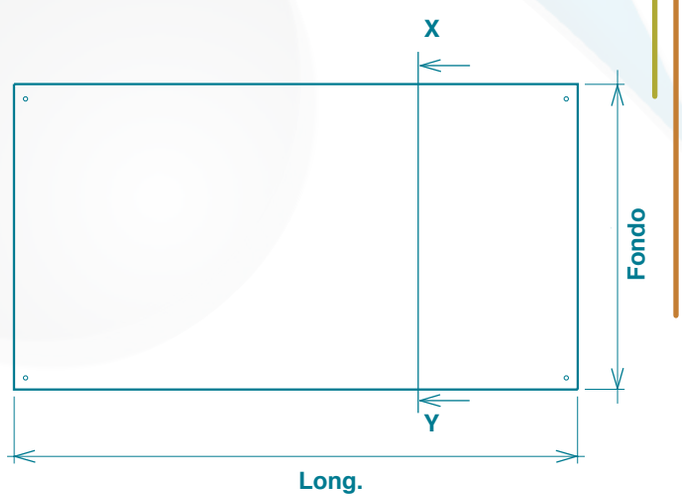

Opciones: (1) Agua
(2) Reguladores Galvanizados
(3) Extinción
(4) Aporte
(5) Luminaria

Nota: La distancia de los anclajes puede variar dependiendo de las opciones elegidas.

Aragón Ventilación S. Coop. se reserva el derecho de modificar los datos de este manual sin previo aviso